기어 캐비닛

시작 일련 번호 1103000001
모델을 확인하려면 5페이지 참조

설치/작동

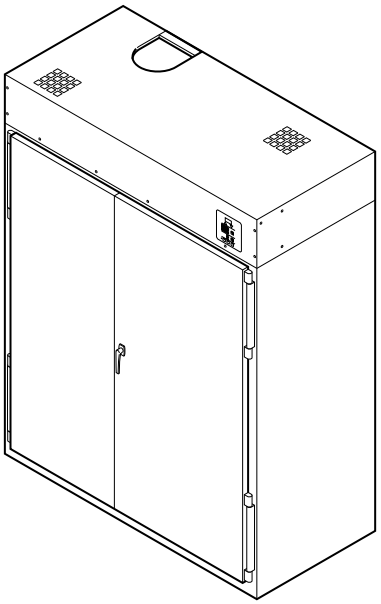

GER1C_SVG

원본 지침
향후 참조를 위해 본 지침을 보관하십시오.
주의: 머신 사용전 설명서를 열독해 주십시오.
(본 기계의 소유주가 바뀌는 경우 본 설명서도 기계와 함께 전달해야 합니다.)

Alliance™ Laundry Systems

www.alliancelaundry.com

파트 넘버 FR004028KRR7
10월 2020

경고

안전을 위해 본 설명서에 수록된 내용을 준수하여 화재 또는 폭발 위험을 최소화하거나 재신 피해, 신체 부상 또는 사망 사고를 예방하십시오

W033

경고

- 본 기기나 기타 가전 기기 부근에서 석유 또는 기타 가연성 기체 및 액체를 보관하거나 사용하지 마십시오.
- 가스 냄새가 나는 경우 해야 할 일:
  - 기기에 불을 켜려고 하지 마십시오.
  - 전기 스위치를 만지지 말고 건물 내의 전화기를 사용하지 마십시오.
  - 입주자를 해당 공간, 건물 또는 구역에서 내보내십시오.
  - 이웃의 전화기를 사용하여 즉시 가스 공급업체에 전화하십시오. 가스 공급업체의 지침에 따릅니다.
  - 가스 공급업체와 연락이 되지 않을 경우 소방서에 전화하십시오.
- 설치 및 정비 작업은 자격을 갖춘 설치 전문가, 정비 대행사 또는 가스 업체가 수행해야 합니다.

W052

목차

소개.....5
모델 ID.....5
고객 서비스.....5
일련번호판 위치.....5
배선도.....5

안전 정보.....6
안전 메시지 설명.....6
중요 안전 지침.....6

설치.....8
사양 및 치수.....8
캐비닛 치수 및 배수 연결 위치.....9
배기구 및 전기 연결 위치.....10
설치 전 검사.....10
위치 요건.....11
기어 캐비닛 설치 공간.....11
기어 캐비닛의 배치 및 수평 조절.....11
기어 보관대 옵션.....12
옷걸이 배치.....13
신발 보관대.....13
배출 요건.....13
레이아웃.....13
보급 공기.....13
배기.....14
전기 요건.....14
접지 지침.....14

작동.....16
DMP OPL 모델.....16
일반 작동.....16
기본 프로그램.....16
OPL 제어장치 패널 설명.....16
DMP OPL 기능.....17

기어 캐비닛 작동 중지.....19

서비스 호출 전.....20

©2021 Alliance Laundry Systems LLC，판권 소유
모든 권한 보유. 발행자의 명시적인 서면 동의 없이는 이 문서의 어떠한 부분도 어떠한 형태 또는 방법으로든 복제하거나 전송할 수 없습니다.

소개

모델 ID

이 설명서의 정보는 다음의 모델에 적용됩니다.

CTGC6EDG44	HTGC6EDG44	ITGC6EDG44	PTGC6EDG44	STGC6EDG44	UTGC6EDG44
CTGC6EDG45	HTGC6EDG45	ITGC6EDG45	PTGC6EDG45	STGC6EDG45	UTGC6EDG45
CTGC6EDG64	HTGC6EDG64	ITGC6EDG64	PTGC6EDG64	STGC6EDG64	UTGC6EDG64
CTGC6EDG65	HTGC6EDG65	ITGC6EDG65	PTGC6EDG65	STGC6EDG65	UTGC6EDG65
CUGC6EDG75		IUGC6EDG75			UUGC6EDG75

고객 서비스

설명서 또는 교체 부품이 필요한 경우, 기계의 구입처 또는 Alliance Laundry Systems (920) 748-3950번으로 연락하여 가장 가까운 공인 부품 유통업체의 이름과 주소를 문의하십시오.

기술 지원이 필요한 경우 (920) 748-3121번으로 연락하십시오.

일련번호판 위치

제품에 대한 정보를 작성하거나 문의하는 경우 모델 및 일련번호를 알려주십시오. 모델 및 일련 번호는 기계의 오른쪽에 있는 시리얼 플레이트에서 확인할 수 있습니다.

배선도

배선도는 배선함 또는 접촉함 안에 배치되어 있습니다.

안전 정보

안전 메시지 설명

본 설명서와 기기에는 주의 문구(“위험,” “경고,” 및 “주의”)와 구체적인 지침이 있습니다. 이런 주의 문구는 운전자, 사용자, 정비사 및 기기를 유지관리하는 자의 신체 안전을 위한 것입니다.

위험

피하지 않을 경우 심각한 부상 또는 사망으로 이어지는 일촉즉발의 위험 상황을 나타냅니다.

경고

피하지 않을 경우 심각한 부상 또는 사망으로 이어지는 위험 상황을 나타냅니다.

주의

피하지 않을 경우 경미한 부상, 중등도의 부상 또는 재산 피해로 이어질 수 있는 위험 상황을 나타냅니다.

추가 주의 문구(“중요” 및 “참고”) 뒤에는 구체적인 지침이 나옵니다.

중요: “중요”라는 단어는 본 설명서를 읽는 분들에게 절차를 따르지 않을 경우 경미한 기계 손상이 발생하는 특정 절차를 알리기 위한 목적으로 사용됩니다.

참고: “참고”라는 단어는 중요하지만 위험과는 무관한 설치, 작동, 유지관리 또는 정비 정보를 전달하기 위한 목적으로 사용됩니다.

중요 안전 지침

다음 지침 저장

경고

기어 캐비닛 사용시 화재, 감전 또는 심각한 부상이나 사망의 위험을 줄이려면 다음의 기본 주의 사항을 준수하십시오.

W775

- 기어 캐비닛을 사용하기 전에 모든 지침을 읽으십시오.
- 설치 설명에 따라 기어 캐비넷을 설치하여 주십시오. 설치 설명서에 있는 접지 지시를 참고로 기어 캐비넷을 적절히 접지하여 주십시오. 필요할 때, 꼭 현지 규정에 따라서 전문 인원에게 위탁하여 모든 전원 공급 및 접지 연결을 완성하여 주십시오.
- 물이나 외부 날씨에 노출되는 위치에 기어 캐비닛을 설치하거나 보관하지 마십시오.
- 화재의 위험을 줄이기 위해서는 휘발유, 경유,왁스,식용유, 기계유,드라이 클리닝 용제, 가연성 화학품,시너 또는 기타 가연성이나 폭발성 물질(점화, 폭발, 직물 자연 연소 가능의 증기 방출)에 의해 정화, 세탁되거나 흡수 혹은 오염된 직물은 기어 캐비넷에 투입하지 마십시오.
- 화재의 위험을 줄이기 위해서는 플라스틱이거나 거품 고무 혹은 유사 구조를 가진 소재들은 건조하지 마십시오.
- 레이블에 가능하다고 명시되어 있지 않는 한, 유리 섬유 커튼 및 직물을 건조하지 마십시오. 그러한 물건을 건조한 경우 물기가 있는 천으로 캐비닛을 닦아 유리 섬유의 입자를 제거하십시오.
- 어린이가 기어 캐비닛 근처에 가까이 가지 않도록 하십시오. 이 기기는 감독 없이 어린이나 허약한 사람이 사용해서는 안 됩니다. 어린이가 기기를 가지고 장난을 치지 않도록 감독해야 합니다.
- 기어 캐비넷은 지정 용도인 수세 직물 건조에만 사용 하십시오. 항상 가먼트 제조상이 제공한 세척 설명에 따라 주십시오.
- 항상 세탁 및 청소 보조 도구의 패키지에 있는 제조업체의 지침을 읽고 따라야 합니다. 모든 경고 또는 주의 사항에 주의를 기울이십시오. 음독 또는 화학 화상의 위험을 줄이려면 항상 어린이의 손이 닿지 않는 곳에 보관하십시오(가급적이면 잠긴 캐비닛에 보관).
- 섬유유연제 또는 제품 제조업체에서 권장하지 않는 경우 섬유유연제나 정전기 제거 제품을 사용하지 마십시오.
- 연기 현상이 발생 하거나 그라인딩, 부품 미싱이나 파손, 가드나(혹은) 패널이 제거될 경우 기어 캐비넷을 작동하지 마십시오. 조건부를 마음대로 건드리거나 혹은 설치된 안전 장치를 무시하지 마십시오.
- 배기구 주위 및 인근 구역들을 린트, 먼지 혹은 오염 축적에서 멀리 하십시오. 기어 캐비넷 내부 및 배기 덕트는 전문 서비스 인원으로부터 주기적인 청결 작업을 받아야 합니다.
- 건조기의 히터를 관통하여 연기를 빨아들일 때 드라이클리닝 기계의 용매 증기로 인해 산성 물질이 생성됩니다. 이러한 산성 물질은 기어 캐비닛에 부식을 일으킵니다. 보급 공기에 용매 증기가 포함되지 않도록 하십시오.
- 사용자 유지 보수 설명에 특별 건의 되거나 혹은 반포된 사용자 보수 설명을 이해 혹은 실행할 스킬을 지니지 않을 경우는 기어 캐비넷 부품을 수리하거나 부품 교체 서비스를 시도하지 마십시오. 서비스 시도 전 항상 기어 캐비넷 전원 연결을 중단 하십시오. 합당한 퓨즈 차단기로 전원을 차단 하십시오.
- 기어 캐비닛의 작동을 중지하거나 기기를 폐기하려면 먼저 건조실의 도어를 분리하십시오.

- 제조업체의 지침에 따라 이 기계를 설치, 유지관리 및/또는 작동하지 않으면 신체적 상해 및/또는 재산 피해가 발생할 수 있습니다.

경고

심각한 부상의 위험을 줄이려면 잠글 수 있는 문을 설치하여 장비 캐비닛의 후면부가 노출되지 않도록 합니다.

W682

참고: 본 매뉴얼에 보여드리는 경고 및 안전주의 사항은 모든 발생 가능 사항은 포함하지 않음을 알려 드립니다. 머신 위의 기타 레벨 및 예방 조치 사항들을 유의하여 보십시오. 이는 머신 사용시 안전 사용 설명을 제공하기 위함 입니다. 기어 캐비넷 설치, 유지보수, 사용시 반드시 일반 상식, 주의 사항에 따라 조심스럽게 다뤄 주셔야 합니다.

이해할 수 없는 상황이나 문제가 발생한 경우에는 판매점, 대리점, 서비스 상담원 또는 제조업체에 문의해 주십시오.

설치

사양 및 치수

사양	
순 중량(근사치):kg [파운드]	260 [570]
국내 배송 무게: kg [파운드]	290 [630]
공기 배출구 지름: mm [인치]	152 [6]
최대 정적 역압: mbar [W.C.I.]	0.5 [0.2]
최대 기류: m^3/h [C.F.M.]	510 [300]
발열체: 킬로와트(kW)	12

캐비닛 치수 및 배수 연결 위치

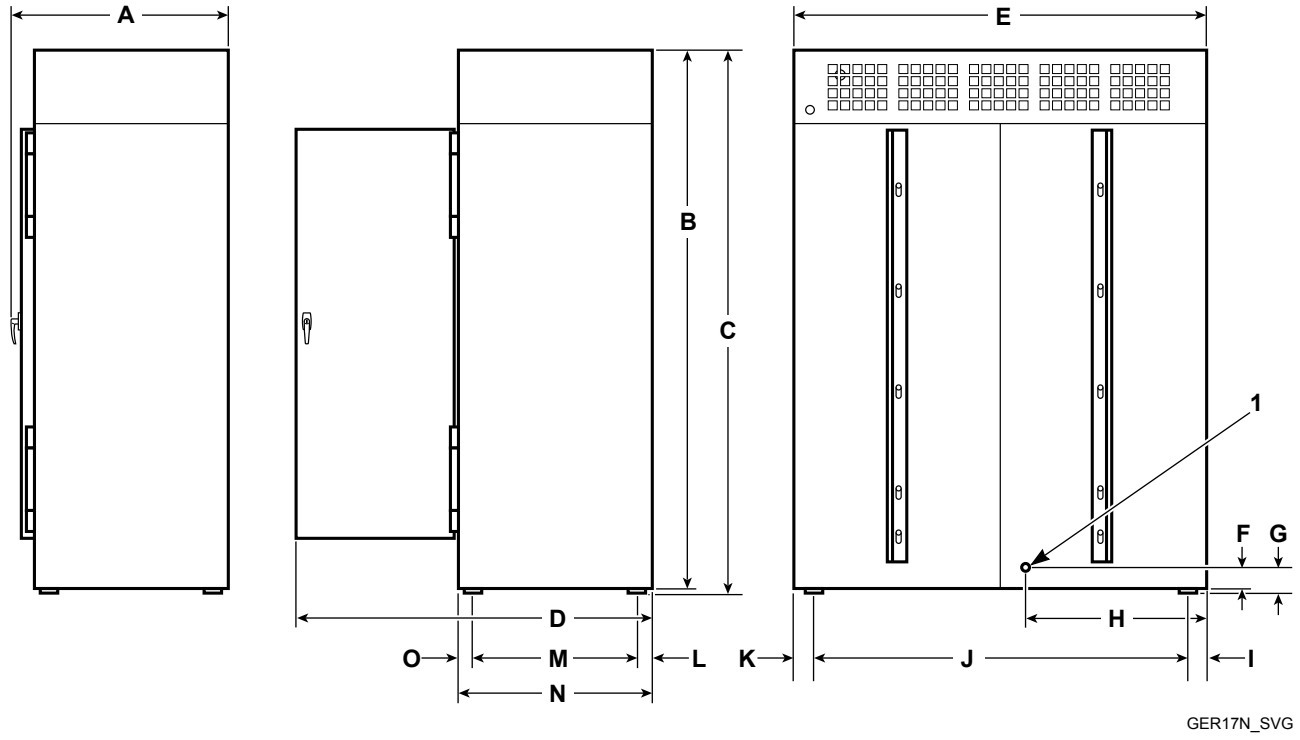

1. 배수, 1/2 NPT

A	B	C	D	E	F	G	H
828 mm [32.6 인치]	2,018 mm [79.44 인치]	2,041 mm [80.37 인치]	1,521 mm [59.89 인치]	1,553 mm [61.13 인치]	36 mm [1.42 인치]	60 mm [2.36 인치]	776 mm [30.56 인치]

I	J	K	L	M	N	O
41 mm [1.63 인치]	1,470 mm [57.875 인치]	41 mm [1.63 인치]	63 mm [2.47 인치]	617 mm [24.28 인치]	750 mm [29.17 인치]	62 mm [2.42 인치]
참고: 이 수치들은 근사치일 뿐이다.						

배기구 및 전기 연결 위치

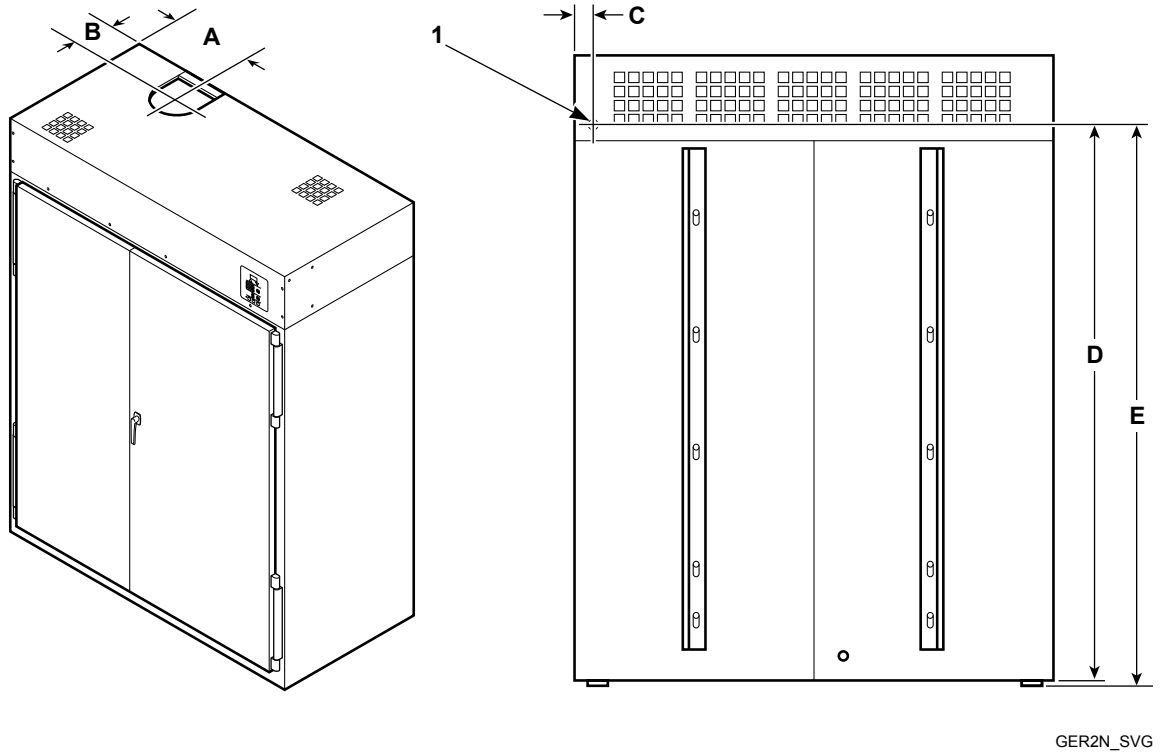

1. 전기 연결

A	B	C	D	E
458 mm [18.02 인치]	144 mm [5.66 인치]	68 mm [2.67 인치]	1,794 mm [70.64 인치]	1,818 mm [71.58 인치]
참고: 이 수치들은 근사치일 뿐이다.				

설치 전 검사

1. 납품 시 운송 중에 손상된 부분이 없는지 상자 및 부품을 시각적으로 검사하십시오.
2. 상자 또는 커버가 손상되었거나 손상 가능성 징후가 보이는 경우, 수령증에 서명하기 전에 운송 업체가 운송장에 상태를 기재하도록 하거나, 발견 즉시 운송 업체에 해당 상태를 알리십시오.
3. 가능하면 곧바로 상자 및 보호용 커버를 제거하고 포장 명세서에 기재된 품목을 확인하십시오.
4. 손상되거나 누락된 물품이 있으면 운송 업체에 신속하게 알리십시오. 물품이 손상되거나 누락된 경우 즉시 운송 업체에 배상 청구서를 제출해야 합니다.

중요: 이 설명서의 지침에 따라 기어 캐비닛을 설치하지 않는 경우 보증이 무효화됩니다. 설치할 때 여기에 설명된 최소 사양 및 요건을 따라야 하며, 적용되는 지방 건축 조례, 급수 규정, 전기 배선 규정 및 기타 관련 법 규정을 준수해야 합니다. 다양한 요건으로 인해 적용되는 현지 규정을 충분히 이해하고, 모든 선행 설치 작업을 적절하게 준비해야 합니다.

필요한 자재(현지 취득)
• 1상 모델에서 2극 퓨즈 1개가 달린 분리 스위치 또는 회로 차단기 • 3상 모델에서 3극 퓨즈 1개가 달린 분리 스위치 또는 회로 차단기 • 12.77 mm [0.5 인치] PVC 배수관에 연결할 하드웨어 • 152 mm [6 인치] 배기 덕트

중요: 기어 캐비닛 주변 영역을 가연성 물질, 가솔린 및 기타 인화성 증기와 액체가 없는 깨끗한 상태로 유지하십시오.

위치 요건

기어 캐비닛은 바닥에 설치해야 합니다. 카펫 천 또는 타일과 같은 소재로 덮여 있는 바닥은 제거해야 합니다.

규정을 준수할 수 있도록 현지 건축 규정 요건에 대해 문의하십시오. 물이나 외부 날씨에 노출되는 장소에 기어 캐비닛을 설치하거나 보관해서는 안 됩니다.

중요: 기어 캐비닛의 뒷면이나 상단의 공기 흐름을 세탁물 또는 기타 물품으로 막지 마십시오. 막을 경우 기어 캐비닛에 공기가 충분히 공급되지 않습니다.

일반적인 기어 캐비닛 설치 공간은 *그림 1* 에 나와 있습니다. 최소 및 최대 치수에 유의하십시오. 현지 규정 및 법령을 준수해야 합니다.

중요: 정비 및 작동을 위한 충분한 간극을 두고 기어 캐비닛을 설치하십시오(*그림 1* 참조).

참고: 조작부 액세스 패널을 분리하기 전에 도어를 여십시오.

기어 캐비닛 설치 공간

경고

심각한 부상 위험을 줄이려면 가연성 구조물과 기어 캐비닛 사이의 최소 간극을 준수해야 합니다.

W705

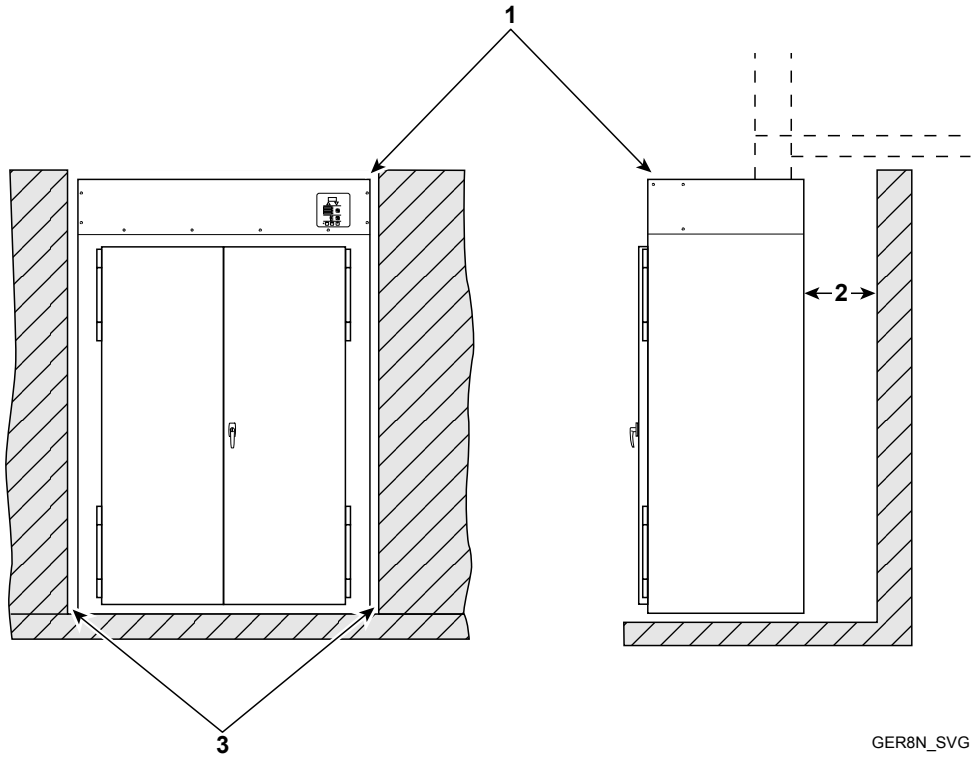

참고: 음영 부분은 근처 구조물을 나타냅니다.

1. 기계의 상단에 제거 또는 설치를 위한 최소 152 mm [6 인치] 개구부
2. 최소 76 mm [3 인치], 최상의 성능을 위해 914 mm [36 인치] 권장
3. 제거 및 설치를 위해 6 mm [0.25 인치] 권장, 제로(0) 간극 허용

그림 1

기어 캐비닛의 배치 및 수평 조절

경고

어느 방향으로든 기기를 15도 이상 기울이지 마십시오. 기기는 상부가 무거워서 뒤집힐 수 있으며 이는 인명 상해 및 기기 손상으로 이어질 수 있습니다.

W785

1. 4개의 운송 볼트를 풉니다(모서리마다 1개).
2. 스키드에서 기어 캐비닛을 제거합니다.

   참고: 볼트는 수평유지용 다리이므로 버리지 마십시오.
3. 4개의 수평유지용 다리(볼트)를 바닥의 수평 조정 장치에 돌려 끼웁니다.
4. 기어 캐비닛을 보관 위치로 밀어 넣습니다.
5. 유닛이 수평이 되거나 전면에서 3.18 mm [0.125 인치]보다 낮은 상태가 될 때까지 수평 조절 다리를 조정합니다. *그림 2* 부분을 참조하십시오. 기어 캐비닛이 흔들리면 안 됩니다.

   중요: 기어 캐비닛을 최대한 바닥에 가깝게 유지하십시오. 기어 캐비닛의 무게가 고르게 분배되도록 유닛이 바닥에 단단히 고정되어야 합니다.

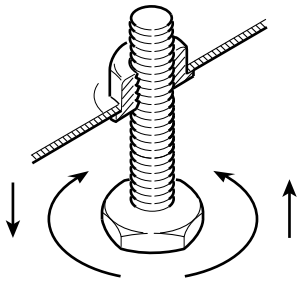

그림 2

6. 기계의 뒷면 패널이 벽에서 최소한 76 mm [3 인치] 떨어져 있어야 합니다. *그림 3* 부분을 참조하십시오.

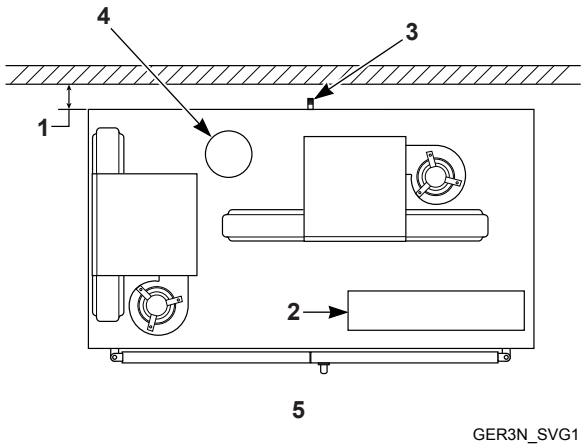

1. 76 mm [3 인치] 벽에서
2. 전기 연결, 뒤쪽 제어 박스 쪽
3. 뒤쪽 바닥 배수
4. 배기구
5. 캐비닛 전면

그림 3

기어 보관대 옵션

중요: 기어는 보관대마다 45.3 kg [100 파운드]을 초과하지 않아야 합니다.

다음의 절차를 통해 기어 캐비닛에 기어 보관대 옵션의 브래킷을 장착합니다. *그림 4* 부분을 참조하십시오.

1. 슬롯이 오른쪽 브래킷에서 왼쪽 브래킷 방향으로 캐비닛의 중앙을 향하는지 확인합니다. 브래킷의 슬롯이 위쪽을 향한 상태로 브래킷을 채널에 넣습니다. 왼쪽과 오른쪽 브래킷을 채널에서 같은 높이에 배치합니다.
2. 캐비닛의 뒷면과 중앙 쪽 선반을 브래킷 세트의 맨 위에 배치합니다. 브래킷의 슬롯에 끝까지 들어갈 때까지 캐비닛의 전면을 향해 선반을 천천히 잡아 당깁니다.

   참고: 선반을 두 개 이상 설치하는 경우 아래쪽 선반을 먼저 설치한 후 위쪽 선반을 설치합니다.
3. 잠금 핀 위치를 확정하고 고정 나사의 구멍 위치를 표시한 후 드릴로 #10-32 구멍을 뚫습니다.
4. 나사 구멍에 잠금 핀과 나비 나사를 대고 선반과 채널의 정면을 마주 보는 선반 브래킷의 내부 사이에 고정 핀과 나비 나사를 끝까지 밀어 넣습니다.
5. 선반이 핀으로 선반 브래킷에 단단히 고정될 때까지 채널의 정면에 대고 나비 나사를 조입니다.
6. 추가 선반에 대해 1~5단계를 반복합니다.

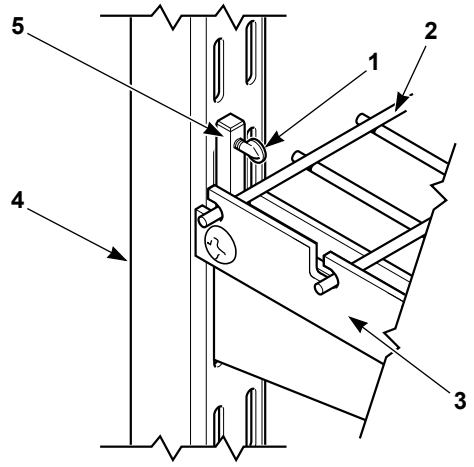

TMB2193N_SVG

참고: 보관대 홀더는 캐비닛의 중앙을 향해야 합니다.

1. 나비 나사
2. 선반
3. 브래킷
4. 채널
5. 잠금 핀

그림 4

옷걸이 배치

공기 흐름을 극대화할 수 있도록 각각의 옷걸이 구멍에 옷걸이 또는 필러 플레이트(부품 번호 FR223)를 넣어야 합니다. 옷걸이를 모두 사용한 경우에는 필러 플레이트를 삽입하여 구멍을 막습니다. *그림 5* 부분을 참조하십시오.

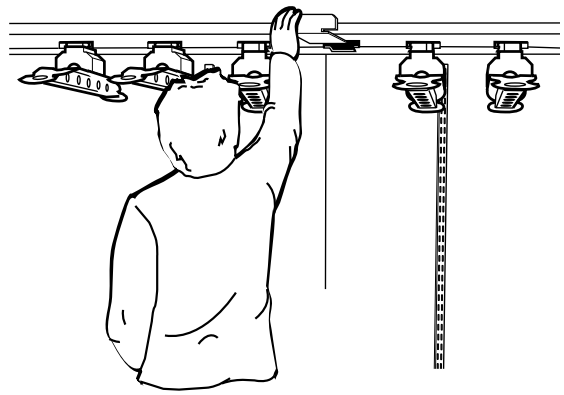

GER4N_SVG

그림 5

신발 보관대

장화의 발가락 부분에 물이 고이지 않도록 발가락 부분이 위를 향하도록 장화를 보관대에 겁니다. *그림 6* 부분을 참조하십시오.

참고: 장화가 더러운 경우 신발 보관대에 걸기 전에 물로 헹굽니다.

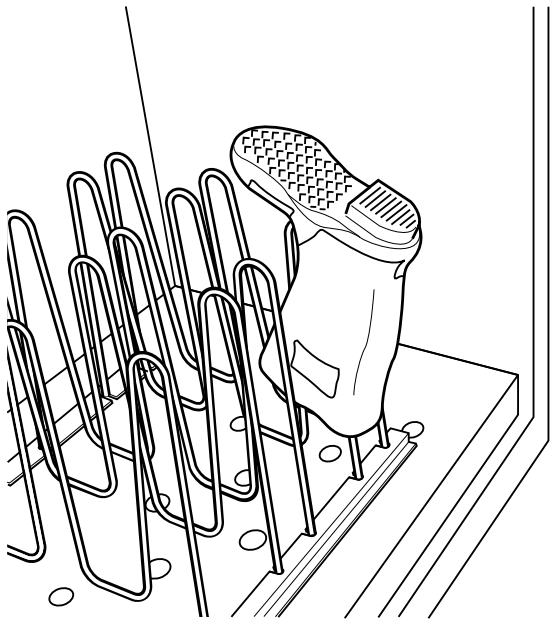

GER5N_SVG

그림 6

배출 요건

레이아웃

가능하면 덕트 길이를 최소한으로 유지하고 보급 공기에 쉽게 접근할 수 있는 외벽을 따라 기어 캐비닛을 설치합니다. 구조물이 기어 캐비닛 뒷면의 공기 흐름을 막지 않아야 합니다. 막을 경우 기어 캐비닛 발열체에 공기가 충분히 공급되지 않습니다.

보급 공기

기어 캐비닛에서 공기가 고갈되므로, 기어 캐비닛에서 고갈된 공기가 보급 공기로 대체되어야 합니다.

중요: 환기를 위한 공기의 흐름을 방해하지 마십시오.

각 기어 캐비닛의 필수 보급 공기 통풍구(바깥쪽) 크기는 다음과 같습니다.

387 cm^2 [60 인치^2]

미늘문이 있는 보급 공기 개방구는 공기흐름을 제한합니다. 미늘문으로 가려진 영역을 보충하기 위해 개방구를 확장해야 합니다.

모든 기어 캐비닛이 작동할 때 모든 환기구에서 하향 통풍이 발생하지 않도록 기어 캐비닛 및/또는 가스식 온수 가열기나 기타 중력 환기 기기가 있는 실내에서 보급 공기 통풍구를 충분히 늘려야 합니다. 기어 캐비닛과 보급 공기 통풍구 사이에 중력 환기 기기를 배치하지 마십시오. 기어 캐비닛에 보급 공기 통풍이 필요한 경우 공기 이동의 제한을 보완할 수 있도록 덕트 설비 영역을 25%까지 늘리십시오.

배기

경고

정지 압력으로 인한 화재 위험을 줄이기 위해, 인라인 보조 린트 필터 또는 린트 컬렉터 설치는 권장되지 않습니다. 보조 시스템이 의무적으로 요구될 경우에는 시스템을 자주 청소하여 안전한 작동을 보장하십시오.

W749

중요: 인라인 필터 또는 보푸라기 수집기를 설치하면 정압이 증가합니다. 보조 보푸라기 시스템을 유지관리하지 못하면 기어 캐비닛의 효율성이 떨어지고 기계의 보증이 무효화될 수 있습니다.

효율성을 극대화하기 위해 가능한 최단 경로를 이용하여 기어 캐비닛의 공기를 실외로 배출해야 합니다.

배관은 4.3 m [14 ft]를 넘지 않아야 하며 2개의 90° 엘보가 있어야 합니다. 제대로 작동하려면 적절한 크기의 배기 덕트가 필요합니다. 모든 엘보는 곡률형이어야 합니다. 내부 표면이 매끄럽도록 배기 덕트를 조립해야 합니다. 플라스틱, 얇은 포일 또는 Type B 플렉시블 덕트를 사용하지 마십시오. 견고한 금속 덕트를 사용하는 것이 좋습니다. 판금 또는 기타 불연성 소재로 만든 배기 덕트를 사용하십시오. 덕트로 연장되고 보푸라기를 걸러내는 배기 파이프 이음관에 판금 나사 또는 패스너를 사용하지 마십시오. 현지 규정에서 허가하는 경우 모든 이음매와 이음관에 덕트 테이프 또는 팝 리벳을 사용하는 것이 좋습니다.

새 기어 캐비닛을 설치하기 전에 이전 덕트가 완전히 깨끗하게 청소되어 있는지 확인하십시오.

경고

배관의 크기가 부적절하거나 조립된 경우, 배압이 과도하게 상승할 수 있으며 이로 인해 건조기의 성능이 약화되고 화재의 위험이 증가합니다.

W778

참고: 배기 덕트는 판금 또는 기타 불연성 소재로 만들어진 것이어야 합니다. 이러한 덕트는 아연 도금 강판으로 만든 두께가 0.495 mm [0.0195 인치] 이상인 덕트와 비교할 때 강도와 내식성이 동일해야 합니다.

가연성 벽이나 천장을 뚫어 배기 덕트를 설치한 경우에는 통풍구의 크기가 현지 규정에 맞아야 합니다. 덕트 주위의 공간은 불연성 재료로 밀봉할 수 있습니다.

참고: 최고의 성능을 위해 기어 캐비닛마다 개별 배기 덕트를 연결하십시오. 기어 캐비닛이 있는 실내에 온수 가열기를 설치하지 마십시오. 공기 흡입구가 따로 있는 별도의 공간에 온수기를 배치하는 것이 좋습니다.

전기 요건

경고

감전, 화재, 폭발, 심각한 부상 또는 사망 위험을 줄이는 방법:

- **정비하기 전에 기어 캐비닛의 전원을 분리해 주십시오.**
- **후면부 보호대나 패널이 제거된 상태에서는 절대 작동하지 마십시오.**
- **정비 중에 접지선이 제거되어 있을 경우, 해당 접지선을 다시 연결하고 기어 캐비닛이 올바로 접지되었는지 확인해 주십시오.**

W683

경고

화재 및 감전 위험을 줄이기 위해, 자격을 갖춘 서비스 기술자에게 올바른 접지 방법을 문의하십시오. 기기 접지 도선을 잘못 연결하면 감전 위험이 발생할 수 있습니다.

W068R1

경고

화재와 감전의 위험을 줄이려면, 3상으로 전원이 공급되는 경우 "하이 레그" 또는 "스팅거 레그"를 단상 기계에 연결하지 마십시오. 3상 기계에 "하이 레그" 또는 "스팅거 레그"가 있는 경우 이것을 L3에 연결해야 합니다.

W069

접지 지침

참고: 감전으로부터 보호하기 위해 이 기어 캐비닛을 현지 규정에 따라 전기적으로 접지해야 하며, 현지 규정이 없을 경우 최근에 개정된 미국 전기 규격 ANSI/NFPA No. 70을 준수해야 합니다. 캐나다의 경우 최근에 개정된 캐나다 전기 규정 CSA C22.1 또는 현지 규정에 따라 전기를 연결해야 합니다. 전기 작업은 검증된 전기 기사를 통해 수행해야 합니다.

이 기어 캐비닛은 반드시 접지해야 합니다. 오작동 또는 고장이 발생할 경우 접지되어 있으면 최소한의 저항으로 전류를 공급하여 감전의 위험을 줄일 수 있습니다. 이 기어 캐비닛을 접지 금속형 영구 배선 설비에 연결하거나, 장비의 접지 도체가 회로 도체와 함께 작동하고 적절한 지면 위치에 연결되어 있어야 합니다.

- 금속 도관 및/또는 BX 케이블은 접지로 간주되지 않습니다.
- 전기 공급함에서 기어 캐비닛 접지 나사까지 중성점을 연결하는 것은 접지를 구성하지 않습니다.

- 전기 공급함 접지 봉과 기어 캐비닛 나사 사이에 전용 접지 도관(전선)을 연결해야 합니다.

경고

감전의 위험을 줄이려면 전기 연결을 구성하기 전에 기어 캐비닛에 연결되어 있는 전기 회로의 전원을 끄십시오. 모든 전기 연결은 검증된 전기 기사를 통해 구성되어야 합니다. 절대 전원이 켜져있는 회로에 연결하지 마십시오.

W684

주의

제어부를 수리할 때는 연결을 차단하기 전에 모든 전선에 라벨을 표시하십시오. 배선을 잘못하면 오작동과 위험한 작동의 원인이 될 수 있습니다.

W071

참고: 기어 캐비넷은 필드 교체가 불가하며 반드시 시리얼 플레이트상의 서비스에 연락을 취하십시오.

참고: 75 C. 전선에 대한 크기 정보는 캐나다 전기 법령에서 수집되었고 이 정보는 참고자료로만 사용됩니다. 전기 연결은 유자격 전기공사 도급자가 해당되는 현지 및 국내 요건에 따라 수행되어야 합니다.

참고: 아래의 전기 규격은 사전 공지 없이 변경될 수 있습니다. 설치하려는 제품의 최근 규격은 항상 제품 시리얼 플레이트를 참조하십시오.

모델	시리얼 플레이트 전압	전선	전류(암페어)	건의된 브레이커 비율 (암페아)	와이어 사이즈 mm^2 [AWG]
*TGC6EDG44	208V/50 또는 60Hz/1상	L1, L2, 접지	45	60A	16 [6]
*TGC6EDG45	208V/50 또는 60Hz/3상	L1, L2, L3, 접지	20	35A	10 [8]
*TGC6EDG64	240V/50 또는 60Hz/1상	L1, L2, 접지	52	70A	25 [4]
*TGC6EDG65	240V/50 또는 60Hz/3상	L1, L2, L3, 접지	30	40A	10 [8]
*UGC6EDG75	380~415V/50Hz/3상	L1, L2, L3, 접지	18	25A	6 [10]
* 완정한 모델 넘버에 C, H, I, P, S 또는 U를 추가해 주십시오.					

표 1

작동

DMP OPL 모델

일반 작동

DMP(Diagnostic Microprocessor Control)는 기어 캐비닛의 건조 및 냉각 사이클을 관리하기 위해 고안되었습니다. 컨트롤러는 아래에 설명된 대로 공장에서 서로 다른 5가지 기본 프로그램이 설정된 상태로 제공됩니다. 작동자는 건조 및 냉각 사이클 시간과 건조 온도를 유연하게 선택할 수 있으며, 기본 프로그램을 다시 프로그래밍할 수도 있습니다. *DMP OPL 기능* 부분을 참조하십시오.

기본 프로그램

프로그램	건조 시간	냉각 시간	온도 설정값
1	90 분	2 분	41°C [105°F]
2	120 분	2 분	41°C [105°F]
3	150 분	2 분	41°C [105°F]
4	180 분	2 분	41°C [105°F]

표 2 *계속...*

프로그램	건조 시간	냉각 시간	온도 설정값
5	20 분	2 분	41°C [105°F]

표 2

참고: 수정된 프로그램이 오류인 상태로 판별되면 기본 프로그램 설정이 사용됩니다.

최소 건조 시간은 0분이고, 최소 냉각 시간은 2분입니다. 최대 건조 시간은 555분이고, 최대 냉각 시간은 60분입니다. 건조 온도는 38°C [100°F] ~ 66°C [150°F]로 설정할 수 있습니다. 작동 사이클 중에 건조 시간, 냉각 시간 또는 온도를 수정할 수도 있습니다.

현재 사이클의 건조 및 냉각 시간을 초기화해야 하는 경우에는 중지를 두 번 눌러 기어 캐비닛을 중지합니다.

참고: 사이클을 일시정지하려면 중지를 한 번 누르고, 사이클을 취소하려면 중지를 두 번 누르십시오. 사이클을 일시정지하거나 취소하는 경우 팬은 2분 동안 계속해서 작동합니다.

OPL 제어장치 패널 설명

그림 7 를 참조하십시오.

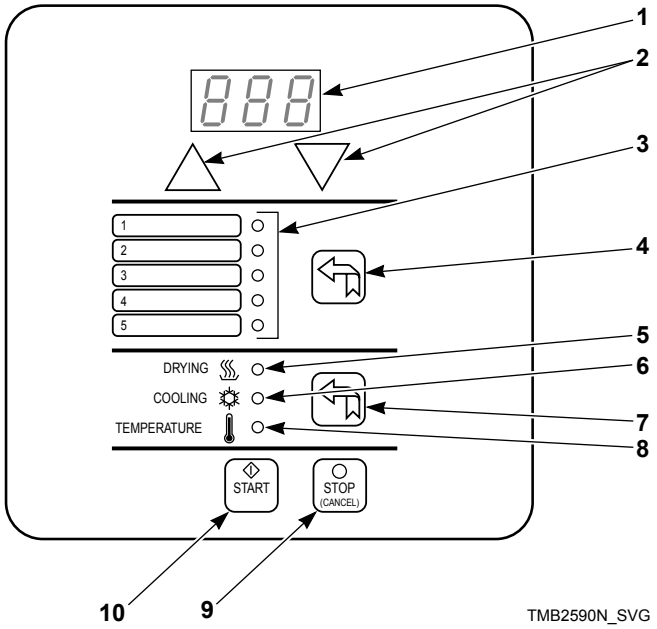

1. 표시 - 건조 시간, 냉각 시간, 건조 온도 및 진단을 표시합니다.
2. 표시 - 위/아래 화살표를 표시합니다. 디스플레이에서 값을 늘리거나 줄입니다. 이러한 버튼은 표시 버튼과 함께 건조 시간, 냉각 시간 및 온도를 조절하는 데 사용합니다.
3. 사용자 프로그램 LED. 켜짐은 현재 표시되고 있는 사용자 프로그램을 나타냅니다.
4. 프로그램 선택 - 이 버튼을 사용하면 5가지 사용자 프로그램 가능 프로그램을 전환할 수 있습니다.
5. 건조 LED. 건조 사이클 중일 때 켜집니다.
6. 냉각 LED. 냉각 사이클 중일 때 또는 디스플레이가 현재 냉각 사이클 시간을 표시할 때 켜집니다.
7. 디스플레이 선택. 건조 시간, 냉각 시간, 온도 설정 사이의 디스플레이를 전환합니다. 디스플레이 버튼을 3초 동안 누르고 있으면 사용자가 건조 사이클 온도를 표시할 수 있습니다.
8. 온도 LED. 디스플레이가 온도 설정을 표시할 때 켜집니다.
9. 중지 - 현재 사이클을 일시정지하거나 취소합니다.
10. 시작. 현재 프로그램 또는 사이클을 시작하거나 재시작합니다.

그림 7

DMP OPL 기능

DIP 스위치 설정

DMP에는 보드 조작부의 뒷면에서 접근할 수 있는 8가지 상태의 DIP 스위치 뱅크가 있습니다. 이러한 DIP 스위치를 전환하여 작동자가 기어 캐비닛의 디스플레이와 일부 작동 기능을 사용자 지정할 수 있습니다.

스위치	기능	공장 설정
1	기어 캐비닛	OFF (꺼짐)
2	온도 단위(OFF = 화씨(°F), ON = 섭씨(°C))	OFF (꺼짐)
3	사용하지 않음	OFF (꺼짐)
4	사용하지 않음	OFF (꺼짐)
5	사용하지 않음	OFF (꺼짐)
6	버저 타이머	OFF (꺼짐)
7	사용하지 않음	OFF (꺼짐)
8	프로그래밍(OFF = 사용 안 함, ON = 사용)	OFF (꺼짐)

표 3 *계속...*

표 3

프로그래밍

1. DIP 스위치 8을 "ON" 상태로 설정합니다.
2. 변경할 원하는 프로그램 번호를 선택합니다.

3. 건조 시간을 선택합니다. 위/아래 화살표를 사용하여 시간을 설정합니다. 사이클이 수정되었음을 나타내기 위해 LED가 깜박입니다.
4. 냉각 시간을 선택합니다. 위/아래 화살표를 사용하여 시간을 설정합니다. 사이클이 수정되었음을 나타내기 위해 LED가 깜박입니다.
5. 온도를 선택합니다. 위/아래 화살표를 사용하여 온도를 설정합니다. 사이클이 수정되었음을 나타내기 위해 LED가 깜박입니다.
6. LED가 깜박임을 멈출 때까지 프로그램 선택 버튼을 3초 정도 길게 누릅니다. 이제 선택한 프로그램 번호가 프로그래밍됩니다. 프로그램 버튼을 3초 미만으로 누르면 컨트롤러가 프로그램을 취소하고 다음 프로그램 설정을 표시합니다. 올바르게 프로그래밍되지 않으면 디스플레이에서 "E2F"가 4초 동안 깜박이고, 기본 설정이 사용됩니다. 프로그램 번호를 다시 프로그래밍하려면 1~6단계를 수행합니다. 완료되면 DIP 스위치 8을 "OFF"로 설정합니다.

중요: 10초 안에 버튼을 누르지 않으면 프로그램이 이전 값으로 돌아갑니다.

현재 프로그램을 임시로 다시 프로그래밍.

1. 필요에 따라 현재 사용 중인 프로그램의 프로그램 파라미터를 일부 또는 모두 조정하여 해당 프로그램의 건조 시간, 냉각 시간 및 온도 모드를 수정할 수 있습니다. 수정이 완료되면 수정되었음을 나타내기 위해 현재 프로그램 LED가 깜박입니다.
2. 프로그램 시간을 조정하려면 위/아래 화살표를 사용합니다.
3. 디스플레이 선택 버튼을 사용하여 건조 시간, 냉각 시간, 온도 중 하나를 선택합니다. 그 다음, 위/아래 화살표를 사용하여 시간과 온도를 조정합니다.
4. 이 임시 프로그래밍 모드를 취소하려면 "중지" 버튼을 한 번 눌러 현재 사이클을 중지하고 다시 한 번 눌러 수정된 프로그램 설정을 취소합니다. 프로그램이 원래 설정으로 되돌아갑니다.

보드 진단의 작동 확인

“P-F”는 서미스터 회로가 단락되거나 개방되었음을 나타냅니다.

기어 캐비닛 작동 중지

기어 캐비닛의 작동을 중지하는 경우 다음 중 해당하는 단계를 수행합니다.

- 기계의 외부 전원 공급을 차단합니다.
- 기계의 전기 연결을 차단합니다.
- 모든 전기 연결을 분리합니다.

서비스 호출 전

시작 안함	가열 안함	건조 안됨	가능한 원인 – 올바른 조치
•			시작 누름(PUSH-TO-START) 또는 시작(START) 패드/버튼을 누릅니다.
•			전원 코드가 전기 콘센트에 깊숙히 끼워졌는지 확인합니다.
•			건조 타이머가 꺼짐 위치에 있습니다.
•			메인 퓨즈 및 회로 차단기를 확인합니다.
•			기계에 배치된 퓨즈를 확인합니다.
	•		제어장치가 올바르게 설정되었습니까?
	•	•	외부로의 배기관이 막혔습니다. 청소합니다.